車　名	年　式	型式・車体番号	架装形状
三菱ふそう	26/06	QKG-FK65FZ-583212	クレーン付平ボディー

車検有効期限	走行距離（km）	積載量	タコグラフ年月	荷台寸法（ｍｍ）		
				長さ	幅	高さ
抹消	446,371 km	6,600 kg	14/04	6,020	2,250	380
	記録簿					

整理番号

42930

エンジン状態(5段階評価)	C	エンジン	6気筒	ブレーキ	エアー	馬力	240 ps	ミッション	6速　3ペダル	キャブ内汚れ	中

ミッション・デフ状態	5速ギア鳴り(高回転時)
フレーム関係・下回り状態	フレームサビ多
上物（メーカー・型式・年式）	名古屋ボデー 14−0264 (H26)　クレーン:タダノ TM−ZE364HR(H26)
仕様等	増トン★リアエアサス･4段･ラジコン･フックイン･2.93t吊･フック10対･スタンション4対･センターフック1ケ･センタースタンション1ケ･アオリ3方開･床鉄板

シート汚れ	有
過給機	ターボ
キャブ内装備	ETC2.0 集中ドアロック

その他・備考欄

- ･キャブ､ボデー凹み多
- ･荷台全面サビ
- ･ワイヤーキンク小
- ･タイヤ側面亀裂箇所有
- ･ベルト鳴き大
- ･シート調整レバー2か所欠
- ･社外3連テール

フロントガラス状態

良好

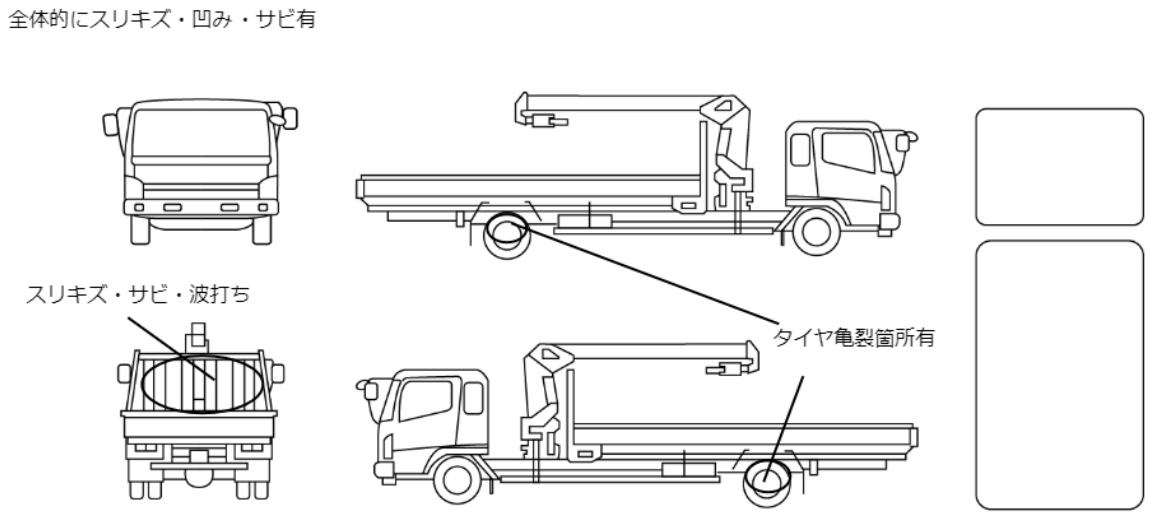

タイヤ状態（mm、欠、で記載）

6	前	6	
6	6	6	6

スペア　F　　R

種類	ミックス
サイズ F	265/70 R 19.5
サイズ R	265/70 R 19.5
アルミホイール	無